2017

HAELOK®
SWISS PRECISION

Q2·2017

produkt katalog

ISO 9001 zertifiziert

Haelok – Kurzporträt

Haelok Rohrverbindungen gelten als die mechanische Alternative zur Schweissverbindung.

Haelok AG, Erfinder der mitunter stärksten Rohrverbindung, ist eine Schweizer Firma mit Sitz in Zürich. Sie ist ISO 9001 zertifiziert und besitzt globale Produktzertifikate für verschiedenste Industrieanwendungen.

Über unsere weltweiten Vertriebskanäle sind wir nahe beim Kunden - ganz nach unserem Motto "Ihre perfekte Verbindung".

2017

Inhaltsverzeichnis

Produktekatalog 2Q17

Firmenprofil

Das Haelok System „the perfect fit" 4

Zertifizierung & Genehmigung 6

Anwendungen sowie Berstdruck Belastungstest 7

Rohr Spezifikationen 8

Fitting Katalog 10

Presswerkzeuge 28

Installationsanleitung 38

Disclaimer: The technical data are not binding and not expressly warranted characteristics of the goods. These are subject to change. Please consult our General Terms and Conditions. Additional information is available upon request. It is the Designer's and Engineer's responsibility to select products suitable for the intended service and to ensure that pressure ratings and performance data is not exceeded. **Always read and understand the installation instructions.** Never remove any piping components nor correct or modify any piping deficiencies without first depressurize and draining the system. Plant more trees and be nice to the elderly.

In der Schweiz wurde das rein metallisch dichtende HAELOK System erfunden und weiterentwickelt. Dieses einzigartige Rohrverbindungssystem ohne elastomere Dichtungen sorgt für hermetische Abdichtungen für Rohrabmessungen von 10mm bis 114,3mm (4") innerhalb eines breiten Temperaturbereiches für nahezu alle Rohrleitungen.

Zuverlässigkeit und Qualität zeichnet das einzigartige Design des HAELOK-Systems aus, gepaart mit der unübertroffenen Einfachheit der Installation.
Für viele Anwendungen, verschiedene Rohrdurchmesser, Materialien, Drücke, Temperaturbereiche und Fluide ist HAELOK "die perfekte" Verbindung über die gesamte Lebensdauer ihres Leitungssystems liefern.

Weniger als eine Minute dauert die durchschnittliche Installationszeit bei konstanter Qualität. Und dies ohne spezialisierte Arbeitskräfte:

Die Vorteile sind eindrücklich!

Geprüft und zertifiziert bis 1140bar, 16´500 psi.
Rein metallische Abdichtung und keine geschweissten Teile.

Montagevorteile

- bestens geeignet in kleinen, schwer zugänglichen Räumen
- Keine Röntgen-Prüfung odgl. notwendig
- Sichere Montage - jederzeit auch bei Nässe oder schwierigen Wetterbedingungen möglich.
- Wesentlich schneller als Schweissen
- Vormontiert geliefert - einfachste Installation garantiert
- Das Rohr muss nicht vollständig getrocknet werden

Kostenvorteile

- Schnellere Installation, ein massiver Kostenvorteil
- Keine zertifizierten Arbeitskräfte notwendig
- Reduziert die Totalinstallationskosten mächtig
- Funktioniert sowohl für geschweisste, wie auch nahtlose Rohre
- Keine teure Prüfanlage notwendig

HSEQ (Gesundheit, Sicherheit, Umwelt, Qualität)

- Keine offene Flamme; Explosionsrisiko minimiert oder ausgeschlossen
- Keine Funken, keine Sicherheitsprobleme
- Kein schädlicher Schweissrauch, kein grelles Licht, keine starke Hitze
- Verpresst dauerhaft dicht
- Rein metallisch dichtend ohne zusätzliche Dichtung
- Vormontiert geliefert, Montage ist einfach
- Konstante Installations-Qualität sämtlicher Verbindungen

Zertifikate und Internationale Prüfnormen

Haelok ist mit den Richtlinien von ASME B31.1 Power Piping, ASME B 31.3 Process Piping vollständig konform und erfüllt alle Anforderungen der IACS (International Association of Classification Societies). IACS gilt als die anspruchsvollste Industrie-Zertifizierung überhaupt.
Zertifikate für spezielle Anwendungen und Industrien werden von uns nach Bedarf erarbeitet.

Zertifkats-Prüfungen testen Dichtheit, Auszugskräfte, Berstdrücke, kombinierte Druckimpuls- und Vibrationszyklen, Vakuum und Feuerwiderstand.

Zertifizierte Schweizer Präzision

Zöllige Rohr-Aussendurchmesser

DN	Grösse	OD	s (Wand-stärke)	PN[1] (Nominal Druck)	SCHIFFBAU NORM PN[2] (Test gemäss IACS)	Berstdruck-test
8	¼"	13,5	1,8	600bar	300bar	1137bar[3]
10	3/8"	17,2	1,8	400bar	200bar	800bar[3]
15	½"	21,3	2,0	400bar	200bar	800bar[3]
20	¾"	26,9	2,3	400bar	200bar	800bar[3]
25	1"	33,7	2,6	400bar	200bar	800bar[3]
32	1¼"	42,4	2,6	300bar	150bar	600bar[3]
40	1½"	48,3	2,6	300bar	150bar	600bar[3]
50	2"	60,3	2,6	300bar	150bar	600bar[3]
65	2½"	76,1	3,2	125bar	n.a.	250bar[4]
80	3"	88,9	3,2	125bar	n.a.	250bar[4]
100	4"	114,3	3,6	125bar	n.a.	250bar[4]

Metrische Rohr-Aussendurchmesser

Grösse	OD	s (Wand-stärke)	PN[1] (Nominal Druck)	SCHIFFBAU NORM PN[2] (Test gemäss IACS)	Berstdruck-test[3]
10	10	1,5	600bar	300bar	1137bar
12	12	1,5	600bar	300bar	1137bar
15	15	1,5	400bar	200bar	800bar
16	16	1,5	400bar	200bar	800bar
18	18	1,5	400bar	200bar	800bar
20	20	2	400bar	200bar	800bar
22	22	2	400bar	200bar	800bar
25	25	2,5	400bar	200bar	800bar
28	28	2,5	400bar	200bar	800bar
30	30	3	400bar	200bar	800bar
35	35	3	300bar	150bar	600bar
38	38	3	300bar	150bar	600bar
42	42	3	300bar	150bar	600bar

[1] Druck für Sicherheitsfaktor 2
[2] Nomialer Druck PN im Schiffbau
[3] Berst-Druck bestätigt bei 4-fachem nominalen Druck über 5min
[4] Max. Berst-Druck mit Rohrtoleranzen gemäss EN253 (Fernwärme)

Aussendurchmesser (OD) in metrischen Angaben (mm)

Anwendungen und Berstdruck Prüfung unsere Fittinge

Temperaturbereiche

Temperaturbereich ist end-sprechend dem verwendeten Material von –55°C bis +400°C.

Bei erhöhten Temperaturen muss der maximale Arbeits-druck gemäss Tabelle vermin-dert werden:

Temp C°	C-Stahl (CC)	Edelstahl (XX)
50	0%	4%
100	10%	12%
150	21%	15%
200	31%	20%
250	37%	25%
300	45%	30%
350		33%
400		35%

Druckverlust-Koeffiziente erhalten Sie auf Anfrage.

Schreibfehler und technische Aenderungen vorbehalten.

HAELOK®
SWISS PRECISION

Rohrspezifikationen

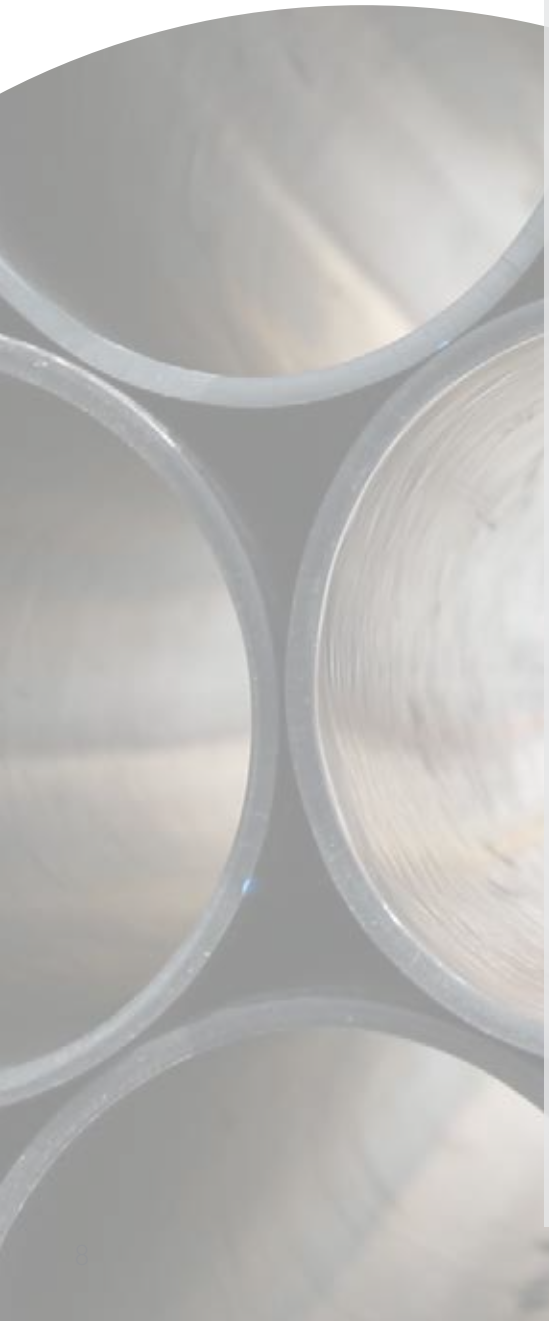

Dimensionierung der Rohre und Wandstärken:

Die Auslegung der Rohre erfolgt nach DIN 2413 oder nach ANSI B31.3 für einen vorgegebenen Druck der entsprechenden Anwendung. Für weitere Spezifikationen konsultieren Sie die Rohr-Hersteller..

Zugelassene Rohrtoleranzen und entsprechende Normen:

EN ISO 10216-5 / EN 10217-7
EN ISO 1127 / EN 10220 (OD1)

Aussendurchmesser D3:
±0,75%, oder min. ±0,3mm
Wandstärke T3:
±10%, oder min. ±0,2mm

EN 10255 (OD1 & OD4)
Mittlere- und schwere Baureihe

Aussendurchmesser:
gemäss Norm
Wandstärke T3: ±10%

ASTM A213/A268/A269 (OD2)

Aussendurchmesser D3:
13,72 bis 38,1mm: ±0,13mm
38,1 bis 88,9mm: ±0,25mm
Wandstärke T3: ±10%

EN 10305 (OD3)

Aussendurchmesser D3:
12 bis 30mm: ±0,08mm
32 bis 40mm: ±0,15mm
42 bis 50mm: ±0,20mm
Wandstärke T3: ±10%

EN 253 (OD4)

Aussendurchmesser D3:
21.3 (1/2") bis 60.3 (2"): ±0,3mm
≥ 60,3: 0.005 x D3
Wandstärke T3:
±0,3mm für Rohre mit s ≤ 3.2mm
±0,4mm für Rohre mit s = 3.6mm
±0,5mm für Rohre mit s ≥ 4 mm

Ausschliesslich für DN65 - DN100 :
EN10217-2 / EN10217-1 (OD5)
EN10216-1 / EN10216-2

Aussendurchmesser D3:
≤ 219.1 ±1% oder ±0,5mm
Wandstärke T3:
±10% or 0,3mm für Rohre mit s ≤ 5mm
±8% für Rohre mit s > 5mm

Zöllige Rohr-Aussendurchmesser

DN	Size	Zulässiger Rohrdurchmesser		Nominaler Aussen ø gemäss Norm			Zulässige Wandstärke	
		OD_{max} A)	OD_{min} B)	$OD1_{nom}$ C)	$OD2_{nom}$ C)	$OD4_{nom}$ C) $OD5_{nom}$ C)	s_{min}	s_{max}
8	¼"	13,70*	13,20	13,50	13,72	–	1,60	2,30
10	⅜"	17,50	16,90	17,20	17,15	–	1,60	2,77
15	½"	21,75	21,00	21,30	21,26	21,30	1,60	2,77
20	¾"	27,30	26,50	26,90	26,67	26,90	2,11	3,91
25	1"	34,20	33,25	33,70	33,41	33,70	2,60	4,55
32	1¼"	42,90	41,90	42.40	42,16	42,40	2,60	5,08
40	1½"	49,10	47,95	48,30	48,26	48,30	2,60	5,08
50	2"	60,80	59,85	60.30	60.33	60,30	2,60	5,54
65	2½"	76,86	75,34			76,10	2,30	5,00
80	3"	89,79	88,01			88,90	2,30	6,00**
100	4"	115,44	113,16			114,30	2,60	6,00**

*max Norm ø über OD_{max} möglich
**Erlaubt für C-Stahl Rohre.
5.54mm für Edelstahl Rohre.

A) OD_{max} = max zulässiger Rohrdurchmesser
B) OD_{min} = min zulässiger Rohrdurchmesser
C) ODx_{nom} = nominaler Rohrdurchmesser

Metrische Rohr-Aussendurchmesser

d	Zulässiger Rohrdurchmesser		Nominaler Aussen ø gemäss Norm	Zulässige Wandstärke	
	OD_{max} A)	OD_{min} B)	$OD1\text{-}3_{nom}$ C)	s_{min}	s_{max}
12	12,10*	11,70	12,00	1,50	2,00
15	15,30	14,70	15,00	1,50	3,00
16	16,30	15,70	16,00	1,50	3,00
18	18,30	17,70	18,00	1,50	3,00
20	20,35	19,70	20,00	1,50	3,00
22	22,30	21,70	22,00	1,50	3,00
25	25,30	24,70	25,00	1,50	3,00
28	28,30	27,70	28,00	1,50	3,00
30	30,50	29,70	30,00	1,50	3,00
35	35,30	34,70	35,00	2,00	3,00
38	38,50	37,70	38,00	2,00	4,00
42	42,90	41,69	42,00	2,00	4,00

Schreibfehler und techische Aenderungen vorbehalten

Verwendbare Rohre:

Haelok Fittings sind anwendbar für C-Stahlrohre, geglühte Edelstahl-Rohre und grundierte C-Stahlrohre.

Die Rohroberfläche muss sauber und ohne Rillen oder starke Riefen sein (Riefen >0,1mm sind nicht erlaubt).

Lose Walzhaut, Zunder und Rost müssen entfernt werden

Warmgewalzte oder Rohre mit schuppiger Oberfläche sind nicht erlaubt.

Max./Min. Durchmesser und Wandstärke müssen innerhalb der Spezifikationen sein.

Ovalität: Die Toleranz für die Ovalität entspricht der Grenze für den Aussendurchmesser.

Pipe Hardness: Zulässsig sind Maximum Werte von 90 (Rockwell B)

HAELOK®
SWISS PRECISION

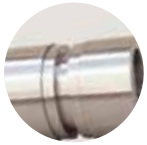

GERADER FITTING / REPARATUR FITTING 12

REDUKTION 14

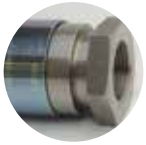

GERADES GEWINDE INTERN / EXTERN 16

END KAPPE 19

DKO 20

T-STÜCK 21

GEBOGENES ROHR 90° 22

WINKELSTÜCK 90° 23

VERTEILER 2 FACH / 4 FACH 24

FLANSCH 26

HAELOK®
SWISS PRECISION

Fitting Produktkatalog

für C-Stahlrohre

für Edelstahlrohre

Werkstoff **CC:**
Fitting Werkstoff:
Gehäuse: C-Stahl 1.0570 (AISI 1024) verzinkt, Pressring: C-Stahl 1.0570 (AISI 1024) verzinkt

Werkstoff **XC:**
Fitting Werkstoff:
Gehäuse: Edelstahl 1.4404 (AISI 316L), Pressring: C-Stahl 1.0570 (AISI 1024) verzinkt

Werkstoff **XX:**
Fitting Werkstoff:
Gehäuse: Edelstahl 1.4404 (AISI 316L), Pressring: Edelstahl 1.4404 (AISI 316L)

HAELOK®
SWISS PRECISION

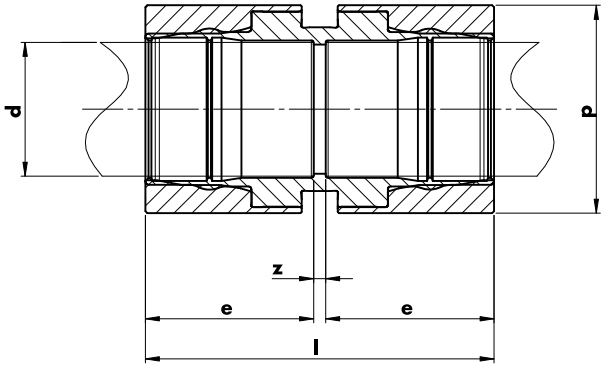

Muffe (Metrisches Rohr)

Aussendurchmesser in mm

d	Artikel Nr.	p	l	e	z	Gewicht (g)
10	HLK-10SF-10– _ _	22	37	17	3	65
12	HLK-10SF-12– _ _	22	37	17	3	70
15	HLK-10SF-15-_ _	27	52	25	2	133
16	HLK-10SF-16– _ _	27	52	25	2	133
18	HLK-10SF-18– _ _	29	52	25	2	150
20	HLK-10SF-20– _ _	32	52	25	2	180
22	HLK-10SF-22– _ _	34	52	25	2	190
25	HLK-10SF-25– _ _	37	52	25	2	210
28	HLK-10SF-28– _ _	40	52	25	2	229
30	HLK-10SF-30– _ _	47	87	42	3	641
35	HLK-10SF-35– _ _	55	87	42	3	818
38	HLK-10SF-38– _ _	55	87	42	3	776

Muffe (Zölliges Rohr)

Aussendurchmesser in Zoll

d	Artikel Nr.	p	l	e	z	Gewicht (g)
¼"	HLK-10SF-13– _ _	22	37	17	3	55
⅜"	HLK-10SF-17– _ _	29	52	25	2	160
½"	HLK-10SF-21– _ _	34	52	25	2	187
¾"	HLK-10SF-26– _ _	39	52	25	2	223
1"	HLK-10SF-33– _ _	52	87	42	3	770
1¼"	HLK-10SF-42– _ _	61	87	42	3	941
1½"	HLK-10SF-48– _ _	68	87	42	3	1108
2"	HLK-10SF-60– _ _	82	87	42	3	1445
2½"	HLK-10SF-76– _ _	98	155	75,5	5	2800
3"	HLK-10SF-88– _ _	116	155	75,5	5	4800
4"	HLK-10SF-114– _ _	141	155	75,5	5	5800

Alle Angaben in Millimeter, ausser speziell markiert.
Schreibfehler und technische Aenderungen vorbehalten.

Materialien und Bestellcode

CC: Grundkörper & Pressring: Verzinkter Stahl. Beispiel: HLK-10SF-12-CC
XC: Grundkörper: Edelstahl; Pressring: Verzinkter Stahl. Beispiel: HLK-10SF-12-XC
XX: Grundkörper & Pressring: Edelstahl. Beispiel: HLK-10SF-12-XX

Andere Masse oder Materialien: Auf Anfrage erhältlich.

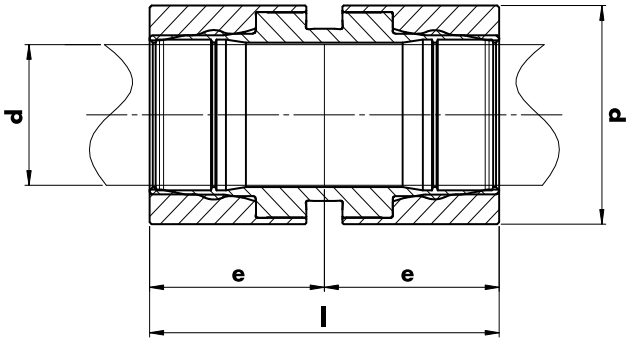

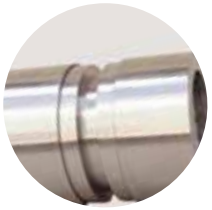

Schiebemuffe (Metrisches Rohr)

Aussendurchmesser in mm

d	Artikel Nr.	p	l	e	Gewicht (g)
10	HLK-10SR-10– _ _	22	37	18.5	65
12	HLK-10SR-12– _ _	22	37	18.5	70
15	HLK-10SR-15– _ _	27	52	26	133
16	HLK-10SR-16– _ _	27	52	26	133
18	HLK-10SR-18– _ _	29	52	26	150
20	HLK-10SR-20– _ _	32	52	26	180
22	HLK-10SR-22– _ _	34	52	26	190
25	HLK-10SR-25– _ _	37	52	26	210
28	HLK-10SR-28– _ _	40	52	26	229
30	HLK-10SR-30– _ _	47	87	43.5	641
35	HLK-10SR-35– _ _	55	87	43.5	818
38	HLK-10SR-38– _ _	55	87	43.5	776

Schiebemuffe (Zölliges Rohr)

Aussendurchmesser in Zoll

d	Artikel Nr.	p	l	e	Gewicht (g)
¼"	HLK-10SR-13– _ _	22	37	18.5	55
⅜"	HLK-10SR-17– _ _	29	52	26	160
½"	HLK-10SR-21– _ _	34	52	26	187
¾"	HLK-10SR-26– _ _	39	52	26	223
1"	HLK-10SR-33– _ _	52	87	43,5	770
1¼"	HLK-10SR-42– _ _	61	87	43,5	941
1½"	HLK-10SR-48– _ _	68	87	43,5	1108
2"	HLK-10SR-60– _ _	82	87	43,5	1445
2½"	HLK-10SR-76– _ _	98	155	77,5	2800
3"	HLK-10SR-88– _ _	116	155	77,5	4800
4"	HLK-10SR-114– _ _	141	155	77,5	5800

Alle Angaben in Millimeter, ausser speziell markiert.
Schreibfehler und technische Aenderungen vorbehalten.

Materialien und Bestellcode

CC: Grundkörper & Pressring: **Verzinkter** Stahl. Beispiel: HLK-10SR-12-CC
XC: Grundkörper: **Edelstahl**; Pressring: **Verzinkter Stahl**. Beispiel: HLK-10SR-12-XC
XX: Grundkörper & Pressring: **Edelstahl**. Beispiel: HLK-10SR-12-XX

Andere Masse oder Materialien: Auf Anfrage erhältlich.

HAELOK®
SWISS PRECISION

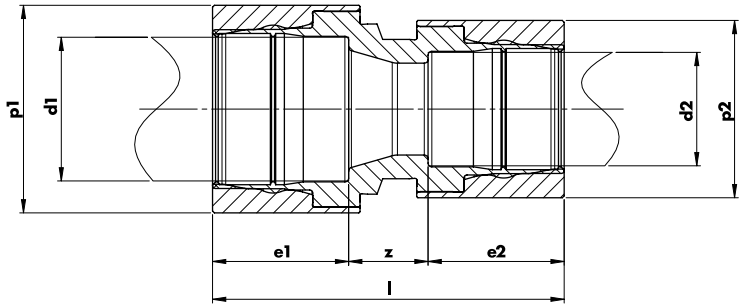

Reduktion (Metrisches Rohr)

Aussendurchmesser in mm

d1	d2	Artikel Nr.	p_1	e_1	p_2	e_2	l	z	Gewicht (g)
12	10	HLK-10RE-12-10— _ _	22	17	22	17	37	3	85
16	12	HLK-10RE-16-12— _ _	27	25	22	17	45	3	133
18	12	HLK-10RE-18-12— _ _	29	25	22	17	45	3	180
20	16	HLK-10RE-20-16— _ _	32	25	27	25	58	8	180
22	18	HLK-10RE-22-18— _ _	34	25	29	25	58	8	190
25	20	HLK-10RE-25-20— _ _	37	25	32	25	58	8	210
28	22	HLK-10RE-28-22— _ _	40	25	34	25	58	8	229
30	25	HLK-10RE-30-25— _ _	47	42	37	25	75	8	641
35	28	HLK-10RE-35-28— _ _	55	42	40	25	75	8	760
35	22	HLK-10RE-35-22— _ _	55	42	34	25	75	8	760
38	30	HLK-10RE-38-30— _ _	55	42	47	42	100	16	776
38	28	HLK-10RE-38-28— _ _	55	42	40	25	75	8	776

Alle Angaben in Millimeter, ausser speziell markiert.
Schreibfehler und technische Aenderungen vorbehalten.

Materialien und Bestellcode

Materialien und Bestellcode

CC: Grundkörper & Pressring: Verzinkter Stahl. Beispiel: HLK-10RE-18-12-CC
XC: Grundkörper: Edelstahl; Pressring: Verzinkter Stahl. Beispiel: HLK-10RE-18-12-XC
XX: Grundkörper & Pressring: Edelstahl. Beispiel: HLK-10RE-18-12-XX

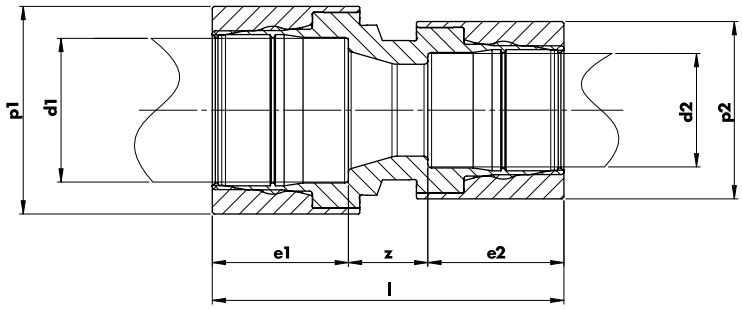

Reduktion (Zölliges Rohr)

Aussendurchmesser in Zoll

d1	d2	Artikel Nr.	p_1	e_1	p_2	e_d	l	z	Gewicht (g)
3/8"	¼"	HLK-10RE-17-13– _ _	29	25	22	17	45	3	140
½"	3/8"	HLK-10RE-21-17– _ _	34	25	29	25	55	5	180
½"	¼"	HLK-10RE-21-13– _ _	34	25	22	17	45	3	180
3/4"	¼"	HLK-10RE-26-17– _ _	39	25	29	17	45	3	190
3/4"	½"	HLK-10RE-26-21– _ _	39	25	34	25	58	8	220
1"	3/4"	HLK-10RE-33-26– _ _	52	42	39	25	75	8	770
1"	½"	HLK-10RE-33-21– _ _	52	42	34	25	75	8	770
1¼"	1"	HLK-10RE-42-33– _ _	61	42	52	42	100	16	941
1¼"	3/4"	HLK-10RE-42-26– _ _	61	42	39	25	75	8	941
1¼"	½"	HLK-10RE-42-21– _ _	61	42	34	25	75	8	941
1½"	1¼"	HLK-10RE-48-42– _ _	68	42	61	42	100	16	1108
1½"	1"	HLK-10RE-48-33– _ _	68	42	52	42	100	16	1108
1½"	3/4"	HLK-10RE-48-26– _ _	68	42	39	25	75	8	1108
2"	1½"	HLK-10RE-60-48– _ _	82	42	68	42	100	16	1444
2"	1¼"	HLK-10RE-60-42– _ _	82	42	61	42	100	16	1444
2"	1"	HLK-10RE-60-33– _ _	82	42	52	42	100	16	1444

Reduktion (Zölliges Rohr auf metrisches Rohr)

Aussendurchmesser in Zoll

d1	d2	Artikel Nr.	p_1	e_1	p_2	e_d	l	z	Gewicht (g)
1"	28	HLK-10RE-33-28– _ _	52	42	40	25	75	8	770
1"	22	HLK-10RE-33-22– _ _	52	42	34	25	75	8	770
1¼"	22	HLK-10RE-42-22– _ _	61	42	34	25	75	8	941
1½"	30	HLK-10RE-48-30– _ _	68	42	47	42	100	16	1108
1½"	28	HLK-10RE-48-28– _ _	68	42	40	25	75	8	1108

Alle Angaben in Millimeter, ausser speziell markiert.
Schreibfehler und technische Aenderungen vorbehalten.

Other dimensions or combinations available on request

Materialien und Bestellcode

CC: Grundkörper & Pressring: Verzinkter Stahl. Beispiel: HLK-10RE-17-13-CC
XC: Grundkörper: Edelstahl; Pressring: Verzinkter Stahl. Beispiel: HLK-10RE-17-13-XC
XX: Grundkörper & Pressring: Edelstahl. Beispiel: HLK-10RE-17-13-XX

Andere Masse oder Materialien: Auf Anfrage erhältlich.

HAELOK®
SWISS PRECISION

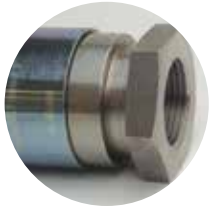

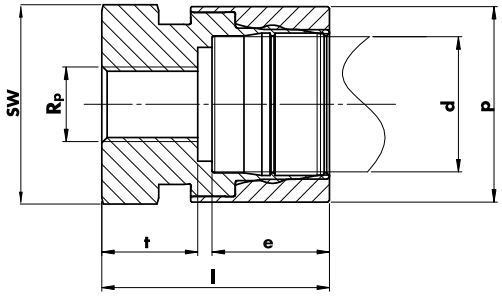

Muffe mit Innengewinde (Metrisches Rohr)

Aussendurchmesser in mm

d	R_p [1]	Artikel Nr.	p	l	e	t	SW	Gewicht (g)
12	¼"	HLK-10TI-12-R14— _ _	22	40	17	13	22	80
15	⅜"	HLK-10TI-16-R38— _ _	27	46	25	12	27	120
16	⅜"	HLK-10TI-16-R38— _ _	27	46	25	12	27	120
18	⅜"	HLK-10TI-18-R38— _ _	29	47	25	13	29	120
20	½"	HLK-10TI-20-R12— _ _	32	53	25	18	32	150
22	½"	HLK-10TI-22-R12— _ _	34	53	25	18	32	160
25	¾"	HLK-10TI-25-R34— _ _	37	53	25	18	37	170
28	¾"	HLK-10TI-28-R34— _ _	40	53	25	18	40	200
30	¾"	HLK-10TI-30-R34— _ _	47	63	42	19	47	400
35	1"	HLK-10TI-35-R1— _ _	55	73	42	22	55	600
38	1"	HLK-10TI-38-R1— _ _	55	73	42	22	55	600

Muffe mit Innengewinde (Zölliges Rohr)

Aussendurchmesser in Zoll

d	R_p [1]	Artikel Nr.	p	l	e	t	SW	Gewicht (g)
¼"	¼"	HLK-10TI-13-R14— _ _	22	40	17	13	22	100
⅜"	⅜"	HLK-10TI-17-R38— _ _	29	47	25	12	29	120
½"	½"	HLK-10TI-21-R12— _ _	34	53	25	18	34	150
¾"	¾"	HLK-10TI-26-R34— _ _	39	53	25	18	39	190
1"	1"	HLK-10TI-33-R1— _ _	52	73	42	22	52	520
1¼"	1¼"	HLK-10TI-42-R114— _ _	61	76	42	24	61	700
1½"	1½"	HLK-10TI-48-R112— _ _	68	78	42	26	68	830
2"	2"	HLK-10TI-60-R2— _ _	82	80	42	29	82	1070

Alle Angaben in Millimeter, ausser speziell markiert.
Schreibfehler und technische Aenderungen vorbehalten.

[1] Rp: Zylindrische Innengewinde für im Gewinde dichtende Verbindungen gemäss EN 10226-1 - andere Gewinde auf Anfrage
Bemerkung: Typ RP und G sind identisch.

Materialien und Bestellcode

CC: **Grundkörper & Pressring: Verzinkter** Stahl. Beispiel: HLK-10TI-33G1-CC
XC: **Grundkörper: Edelstahl; Pressring: Verzinkter Stahl**. Beispiel: HLK-10TI-33G1-XC
XX: **Grundkörper & Pressring: Edelstahl**. Beispiel: HLK-10TI-33G1-XX

Andere Masse oder Materialien: Auf Anfrage erhältlich.

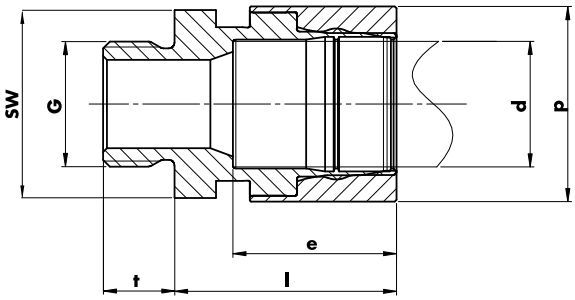

Muffe mit Aussengewinde (Metrisches Rohr)

Aussendurchmesser in mm

d	G[2]	Artikel Nr.	p	l	e	t	SW	Gewicht (g)
12	¼"	HLK-10TE-12-G14— _ _	22	20	17	9	22	80
15	⅜"	HLK-10TE-15-G12— _ _	27	40.5	25	14	27	120
16	⅜"	HLK-10TE-16-G12— _ _	27	40.5	25	14	27	120
18	⅜"	HLK-10TE-18-G12— _ _	29	40.5	25	14	30	120
20	½"	HLK-10TE-20-G12— _ _	32	40.5	25	14	32	150
22	½"	HLK-10TE-22-G12— _ _	34	40.5	25	14	36	150
25	¾"	HLK-10TE-25-G34— _ _	37	40.5	25	14	36	170
28	¾"	HLK-10TE-28-G34— _ _	40	40.5	25	14	41	200
30	¾"	HLK-10TE-30-G34— _ _	47	45	42	16	41	400
35	1"	HLK-10TE-35-G1— _ _	55	61	42	18	52	600
38	1"	HLK-10TE-38-G1— _ _	55	61	42	18	52	650

Muffe mit Aussengewinde (Zölliges Rohr)

Aussendurchmesser in Zoll

d	G[2]	Artikel Nr.	p	l	e	t	SW	Gewicht (g)
¼"	¼"	HLK-10TE-13-G14— _ _	22	25	17	9	22	100
⅜"	⅜"	HLK-10TE-17-G38— _ _	29	25	25	12	29	120
½"	½"	HLK-10TE-21-G12— _ _	34	25	25	16	34	150
¾"	¾"	HLK-10TE-26-G34— _ _	39	39	25	17	39	190
1"	1"	HLK-10TE-33-G1— _ _	52	59	42	17	52	520
1¼"	1¼"	HLK-10TE-42-G114— _ _	61	59	42	20	61	700
1½"	1½"	HLK-10TE-48-G112— _ _	68	59	42	20	68	830
2"	2"	HLK-10TE-60-G2— _ _	82	62	42	22	82	1070

Alle Angaben in Millimeter, ausser speziell markiert.
Schreibfehler und technische Aenderungen vorbehalten.

[2] G: Zylindrische Aussengewinde für nicht im Gewinde dichtende Verbindungen gemäss ISO 228-1 - andere Gewindearten (R or NPT etc.) auf Anfrage

Materialien und Bestellcode

CC: **Grundkörper & Pressring: Verzinkter** Stahl. Beispiel: HLK-10TE-13-G14-CC
XC: **Grundkörper: Edelstahl; Pressring: Verzinkter Stahl**. Beispiel: HLK-10TE-13-G14-XC
XX: **Grundkörper & Pressring: Edelstahl**. Beispiel: HLK-10TE-13-G14-XX

Andere Masse oder Materialien: Auf Anfrage erhältlich.

HAELOK®
SWISS PRECISION

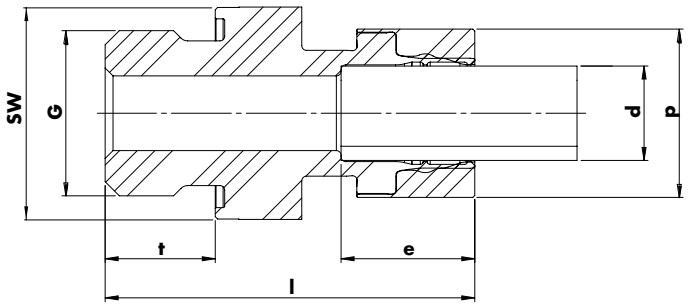

Muffe mit Aussengewinde (Metrisches Rohr)

SEAL type "E" inkl. Viton Seal Aussendurchmesser in mm

d	G[2)]	Artikel Nr.	p	l	e	t	SW	Gewicht (g)
12	½"	HLK-10TE-12-G14E– _ _	22	20	17	14	27	108
16	3/8"	HLK-10TE-16-G12E– _ _	27	28	25	12	27	120
18	3/8"	HLK-10TE-18-G12E– _ _	29	28	25	12	27	120
20	½"	HLK-10TE-20-G12E– _ _	32	40,5	25	14	27	158
22	½"	HLK-10TE-22-G12E– _ _	34	40,5	25	14	30	173
25	¾"	HLK-10TE-25-G12E– _ _	37	42	25	14	36	216
28	¾"	HLK-10TE-28-G12E– _ _	40	42	25	14	36	226

Alle Angaben in Millimeter, ausser speziell markiert.
Schreibfehler und technische Aenderungen vorbehalten.

Materialien und Bestellcode

XC: Grundkörper: Edelstahl; Pressring: Verzinkter Stahl. Beispiel: HLK-10TE-13-G14-XC
XX: Grundkörper & Pressring: Edelstahl. Beispiel: HLK-10TE-13-G14-XX

Andere Masse oder Materialien: Auf Anfrage erhältlich.

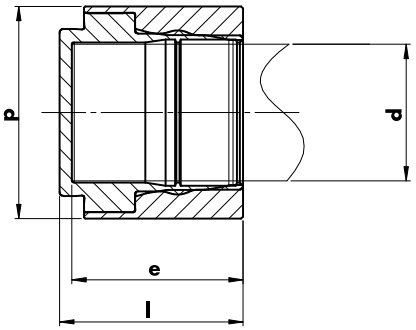

Blindmuffe (Metrisches Rohr)

Aussendurchmesser in mm

d	Artikel Nr.	p	l	e	Gewicht (g)
12	HLK-10EC-12– _ _	22	22	17	55
16	HLK-10EC-16– _ _	27	30	25	70
18	HLK-10EC-18– _ _	29	30	25	80
20	HLK-10EC-20– _ _	32	30	25	80
22	HLK-10EC-22– _ _	34	30	25	105
25	HLK-10EC-25– _ _	37	30	25	115
28	HLK-10EC-28– _ _	40	30	25	131
30	HLK-10EC-30– _ _	47	47	42	340
35	HLK-10EC-35– _ _	55	47	42	410
38	HLK-10EC-38– _ _	55	47	42	419

Blindmuffe (Zölliges Rohr)

Aussendurchmesser in Zoll

d	Artikel Nr.	p	l	e	Gewicht (g)
¼"	HLK-10EC-13– _ _	22	22	17	55
⅜"	HLK-10EC-17– _ _	29	30	25	70
½"	HLK-10EC-21– _ _	34	30	25	95
¾"	HLK-10EC-26– _ _	39	30	25	126
1"	HLK-10EC-33– _ _	52	47	42	411
1¼"	HLK-10EC-42– _ _	61	47	42	508
1½"	HLK-10EC-48– _ _	68	47	42	620
2"	HLK-10EC-60– _ _	82	47	42	792

Alle Angaben in Millimeter, ausser speziell markiert.
Schreibfehler und technische Aenderungen vorbehalten.

Materialien und Bestellcode

CC: Grundkörper & Pressring: **Verzinkter** Stahl. Beispiel: HLK-10EC-17-CC
XC: Grundkörper: **Edelstahl**; Pressring: **Verzinkter Stahl**. Beispiel: HLK-10EC-17-XC
XX: Grundkörper & Pressring: **Edelstahl**. Beispiel: HLK-10EC-17-XX

Andere Masse oder Materialien: Auf Anfrage erhältlich.

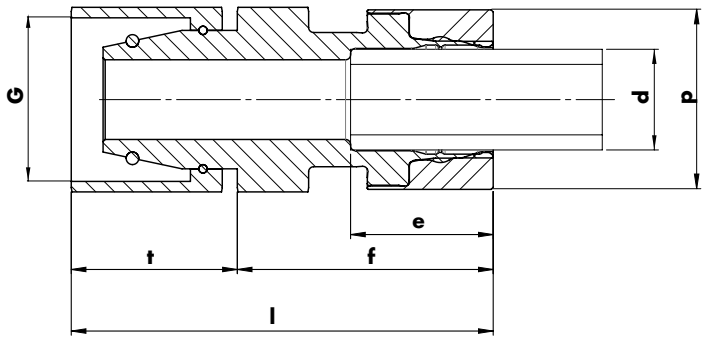

DKO 24° Dichtkegel mit O-Ring (m)

Aussendurchmesser in mm

d	Artikel Nr.	p	d	e	f	t	l	G	SW	Gewicht (g)
12	HLK-10CM-12– _ _	21,4	12	17	30,5	19,8	50,3	M16x1.5	22	109
	Andere Masse nach Anfrage									

Alle Angaben in Millimeter, ausser speziell markiert.
Schreibfehler und technische Aenderungen vorbehalten.

Drehverbinder, M

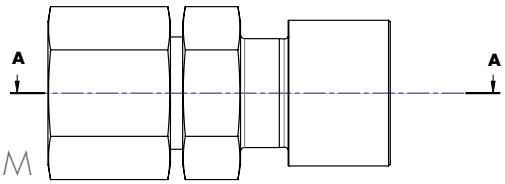

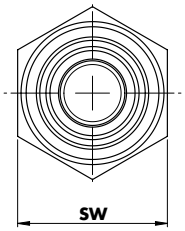

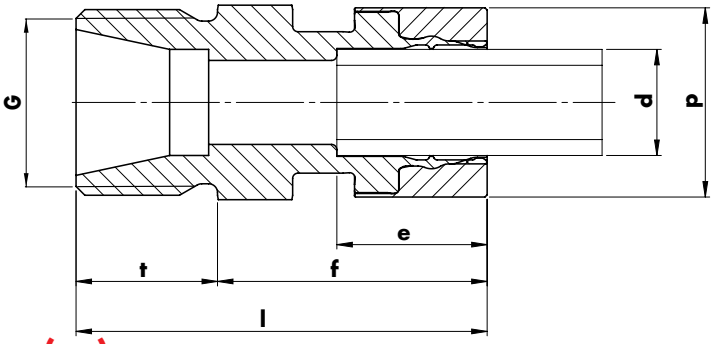

DKO 24° Dichtkegel mit O-Ring (w)

Aussendurchmesser in mm

d	Artikel Nr.	p	d	e	f	t	l	G	SW	Gewicht (g)
12	HLK-10CF-12– _ _	21,4	12	17	30,5	16	46,5	M16x1.5	22	90
	Andere Masse nach Anfrage									

Alle Angaben in Millimeter, ausser speziell markiert.
Schreibfehler und technische Aenderungen vorbehalten.

Drehverbinder, W

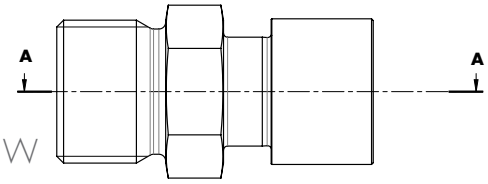

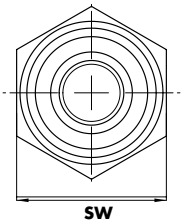

Materialien und Bestellcode

XC: Grundkörper: Edelstahl; Pressring: Verzinkter Stahl. Beispiel:HLK-10CM-33-XC
XX: Grundkörper & Pressring: Edelstahl. Beispiel: HLK-10CF33-XX

Andere Masse oder Materialien: Auf Anfrage erhältlich.

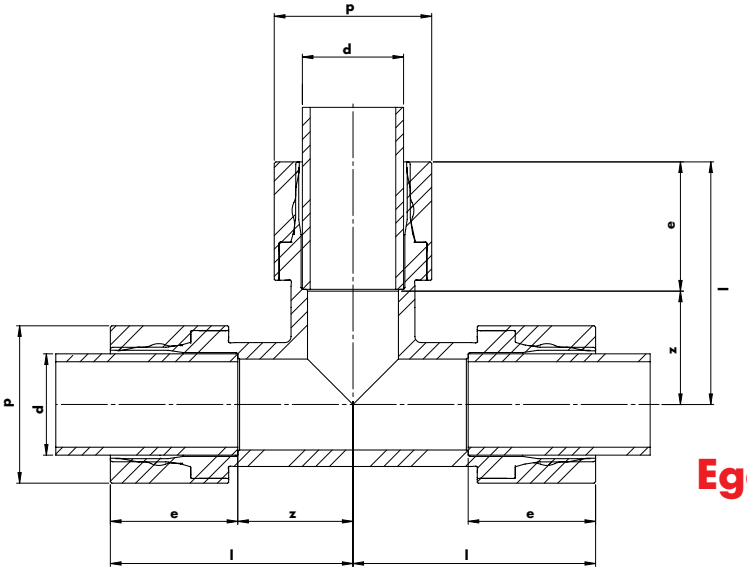

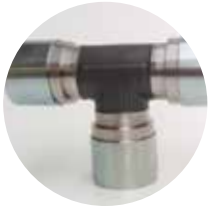

keine Schweissteile!

Egales T-Stück (Metrisches Rohr)

Aussendurchmesser in mm

	d	Artikel Nr.	p	l	e	z	Gewicht (g)
auf Anfrage	12	HLK-10T3-12– _ _	22	50	17	33	157
	16	HLK-10T3-16– _ _	27	60	25	35	400
	18	HLK-10T3-18– _ _	29	60	25	35	364
	20	HLK-10T3-20– _ _	32	65	25	40	498
	22	HLK-10T3-22– _ _	34	65	25	40	485
	25	HLK-10T3-25– _ _	37	65	25	40	612
	28	HLK-10T3-28– _ _	40	65	25	40	555
	30	HLK-10T3-30– _ _	47	80	42	38	1316
	35	HLK-10T3-35– _ _	55	80	42	38	1702
	38	HLK-10T3-38– _ _	55	80	42	38	1606

Egales T-Stück (Zölliges Rohr)

Aussendurchmesser in Zoll

	d	Artikel Nr.	p	l	e	z	Gewicht (g)
auf Anfrage	¼"	HLK-10T3-13– _ _	22	50	17	33	153
	⅜"	HLK-10T3-17– _ _	29	60	25	35	362
	½"	HLK-10T3-21– _ _	34	65	25	40	487
	¾"	HLK-10T3-26– _ _	39	65	25	40	570
	1"	HLK-10T3-33– _ _	52	80	42	38	1586
	1¼"	HLK-10T3-42– _ _	61	95	42	53	2443
	1½"	HLK-10T3-48– _ _	68	95	42	53	2435
	2"	HLK-10T3-60– _ _	82	100	42	58	3428

Alle Angaben in Millimeter, ausser speziell markiert.
Schreibfehler und technische Aenderungen vorbehalten.

Materialien und Bestellcode

CC: Grundkörper & Pressring: **Verzinkter** Stahl. Beispiel: HLK-10T3-13-CC
XC: Grundkörper: **Edelstahl**; Pressring: **Verzinkter Stahl**. Beispiel: HLK-10T3-13-XC
XX: Grundkörper & Pressring: **Edelstahl**. Beispiel: HLK-10T3-13-XX

Andere Masse oder Materialien: Auf Anfrage erhältlich.

HAELOK®
SWISS PRECISION

keine Schweissteile

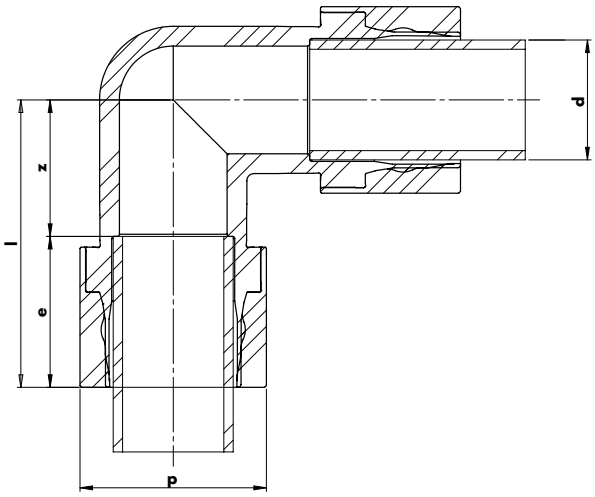

Winkel 90° (Metrisches Rohr)

Aussendurchmesser in mm

d	Artikel Nr.	p	l	e	z	Gewicht (g)
12	HLK-10L90-12– _ _	22	50	17	33	114
16	HLK-10L90-16– _ _	27	60	25	35	290
18	HLK-10L90-18– _ _	29	60	25	35	273
20	HLK-10L90-20– _ _	32	65	25	40	380
22	HLK-10L90-22– _ _	34	65	25	40	365
25	HLK-10L90-25– _ _	37	65	25	40	480
28	HLK-10L90-28– _ _	40	65	25	40	424
30	HLK-10L90-30– _ _	47	80	42	38	982

auf Anfrage

Winkel 90° (Zölliges Rohr)

Aussendurchmesser in Zoll

d	Artikel Nr.	p	l	e	z	Gewicht (g)
1/4"	HLK-10L90-13– _ _	22	50	17	33	109
3/8"	HLK-10L90-17– _ _	29	60	25	35	273
1/2"	HLK-10L90-21– _ _	34	65	25	40	368
3/4"	HLK-10L90-26– _ _	39	65	25	40	437
1"	HLK-10L90-33– _ _	52	80	42	38	1124

auf Anfrage

Alle Angaben in Millimeter, ausser speziell markiert.
Schreibfehler und technische Aenderungen vorbehalten.

Materialien und Bestellcode

CC: Grundkörper & Pressring: Verzinkter Stahl. Beispiel: HLK-10L9-13-CC
XC: Grundkörper: Edelstahl; Pressring: Verzinkter Stahl. Beispiel: HLK-10L9-13-XC
XX: Grundkörper & Pressring: Edelstahl. Beispiel: HLK-10L9-13-XX

Andere Masse oder Materialien: Auf Anfrage erhältlich.

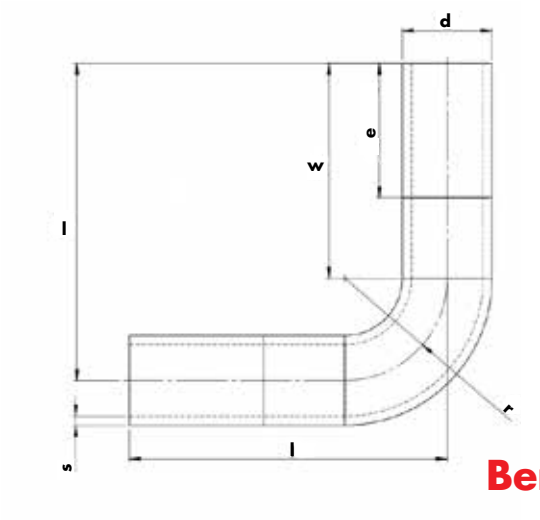

Bended Pipe 90° (Metrisches Rohr)

Aussendurchmesser in mm

d	Artikel Nr.	r	s	e	w	l	Gewicht (g)
35	HLK-10BP90-35- _	70	3	42	100	170	500
38	HLK-10BP90-38- _	70	3	42	100	170	500

Bended Pipe 90° (Zölliges Rohr)

Aussendurchmesser in Zoll

d	Artikel Nr.	r	s	e	w	l	Gewicht (g)
1¼"	HLK-10BP90-42- _	85	3,2	42	100	185	600
1½"	HLK-10BP90-48- _	100	3,2	42	100	200	1000
2"	HLK-10BP90-60- _	120	3,6	42	100	220	1600

Alle Angaben in Millimeter, ausser speziell markiert.
Schreibfehler und technische Aenderungen vorbehalten.

Für ein 90°Bogen offeriert Haelok das gebogenen Rohr zusammen mit zwei Fittinge. Mit diesen wird auch die Verbindung gemacht.

Bitte kontaktieren Sie Ihren lokalen Haelok Partner für weitere Informationen.

Lieferung erfolgt ohne die entsprechenden Fittinge - wählen Sie die benötigten Teile zusammen mit Ihrer Bestellung.

Materialien und Bestellcode

C: **Body: Verzinkter Stahl**: Beispiel: HLK-10BP90-42-C
X: **Body: Edelstahl**: Beispiel: HLK-10BP90-42-X

Andere Masse oder Materialien: Auf Anfrage erhältlich.

HAELOK®
SWISS PRECISION

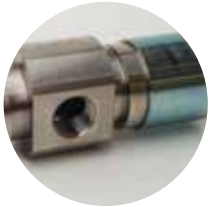

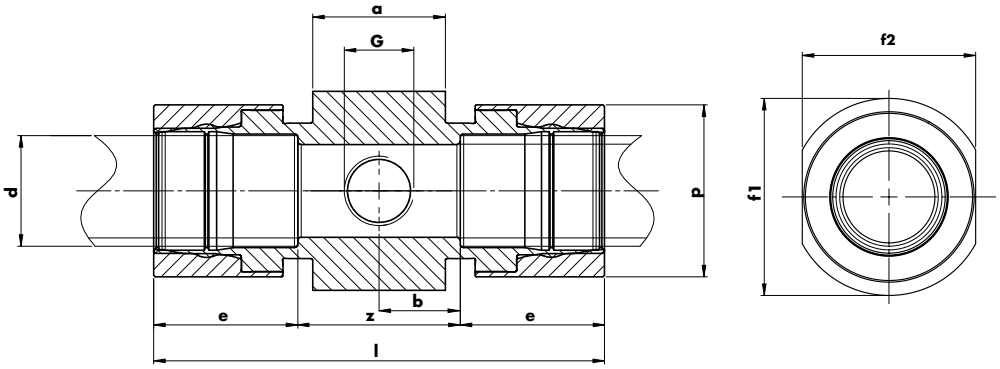

Zweifach-Verteiler (Metrisches Rohr)

Aussendurchmesser in mm

d	Artikel Nr.	p	l	e	a	b	f_1	f_2	G[1]	z	Gewicht (g)
28	HLK-10D2-28-G12– _ _	40	99	25	40	24,5	49,5	40,5	½"	49	609
30	HLK-10D2-30-G12– _ _	47	136	43,5	40	24,5	54,5	46,5	½"	49	1153
35	HLK-10D2-35-G12– _ _	55	136	43,5	40	24,5	60	52,8	½"	49	1395
38	HLK-10D2-38-G12– _ _	55	136	43,5	40	24,5	60	52,8	½"	49	1398

Zweifach-Verteiler (Zölliges Rohr)

Aussendurchmesser in Zoll

d	Artikel Nr.	p	l	e	a	b	f_1	f_2	G[1]	z	Gewicht (g)
¾"	HLK-10D2-26-G12– _ _	39	99	25	40	24,5	49,5	40,5	½"	49	612
1"	HLK-10D2-33-G12– _ _	52	136	43,5	40	24,5	60	52,8	½"	49	1419
1¼"	HLK-10D2-42-G12– _ _	61	136	43,5	40	24,5	64,5	57,9	½"	49	1583
1½"	HLK-10D2-48-G12– _ _	68	136	43,5	40	24,5	69,5	63,4	½"	49	1779
2"	HLK-10D2-60-G12– _ _	82	136	43,5	40	24,5	89,5	84,8	½"	49	2683

Alle Angaben in Millimeter, ausser speziell markiert.
Schreibfehler und technische Aenderungen vorbehalten.

[1] G: zylindrische Innengewinde gemäss ISO 228-1 - andere Typen auf Anfrage

Materialien und Bestellcode

CC: Grundkörper & Pressring: Verzinkter Stahl. Beispiel: HLK-10D2-21-G12-CC
XC: Grundkörper: Edelstahl; Pressring: Verzinkter Stahl. Beispiel: HLK-10D2-21-G12-XC
XX: Grundkörper & Pressring: Edelstahl. Beispiel: HLK-10D2-21-G12-XX

Andere Masse oder Materialien: Auf Anfrage erhältlich.

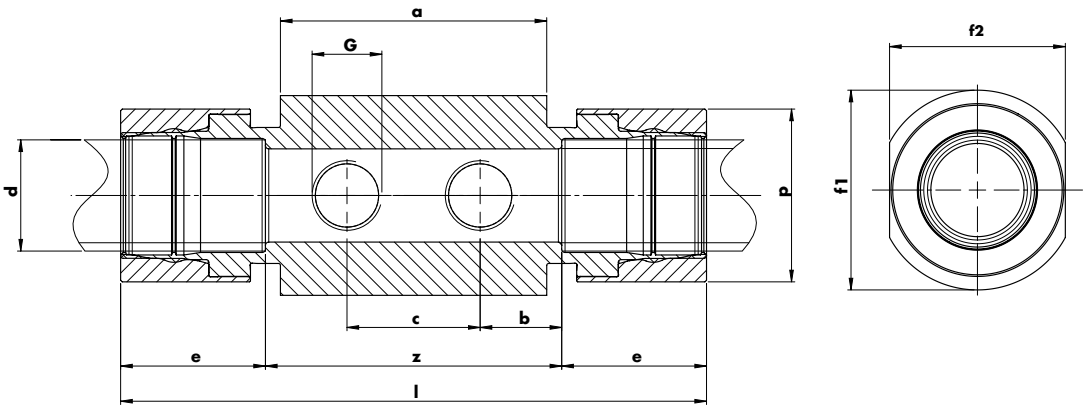

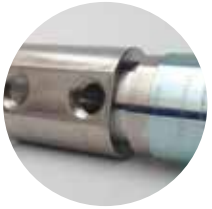

Vierfach-Verteiler (Metrisches Rohr)

Aussendurchmesser in mm

d	Artikel Nr.	p	l	e	a	b	c	f_1	f_2	G[1]	z	Gewicht (g)
28	HLK-10D4-28-G12– _ _	40	139	25	80	19,5	50	49,5	40,5	½"	89	971
30	HLK-10D4-30-G12– _ _	47	176	43,5	80	19,5	50	54,5	46,5	½"	89	1628
35	HLK-10D4-35-G12– _ _	55	176	43,5	80	19,5	50	60	52,8	½"	89	1960
38	HLK-10D4-38-G12– _ _	55	176	43,5	80	19,5	50	60	52,8	½"	89	1963

Vierfach-Verteiler (Zölliges Rohr)

Aussendurchmesser in Zoll

d	Artikel Nr.	p	l	e	a	b	c	f_1	f_2	G[1]	z	Gewicht (g)
¾"	HLK-10D4-26-G12– _ _	39	139	25	80	19,5	50	49,5	40,5	½"	89	984
1"	HLK-10D4-33-G12– _ _	52	176	43,5	80	19,5	50	60	52,8	½"	89	2021
1¼"	HLK-10D4-42-G12– _ _	61	176	43,5	80	19,5	50	64,5	57,9	½"	89	2176
1½"	HLK-10D4-48-G12– _ _	68	176	43,5	80	19,5	50	69,5	63,4	½"	89	2401
2"	HLK-10D4-60-G12– _ _	82	176	43,5	80	19,5	50	89,5	84,8	½"	89	3849

Alle Angaben in Millimeter, ausser speziell markiert.
Schreibfehler und technische Aenderungen vorbehalten.

[1] G: zylindrische Innengewinde gemäss ISO 228-1 - andere Typen auf Anfrage

Materialien und Bestellcode

CC: Grundkörper & Pressring: **Verzinkter** Stahl. Beispiel: HLK-10D4-21-G12-CC
XC: Grundkörper: **Edelstahl**; Pressring: **Verzinkter Stahl**. Beispiel: HLK-10D4-21-G12-XC
XX: Grundkörper & Pressring: **Edelstahl**. Beispiel: HLK-10D4-21-G12-XX

Andere Masse oder Materialien: Auf Anfrage erhältlich.

HAELOK®
SWISS PRECISION

SAE Flange (Zölliges Rohr) to ISO 6162-1 (Code 61)

Aussendurchmesser in Zoll

d	Artikel Nr.	p	l	e	g	C	D	E	F	øA	øB	d5	Gewicht (g)
1"	HLK-10FS-33– _ _	51.9	127	42	44.45	52.4	24	16	10.75	45.3	38.5	28	670

Alle Angaben in Millimeter, ausser speziell markiert.
Schreibfehler und technische Aenderungen vorbehalten.

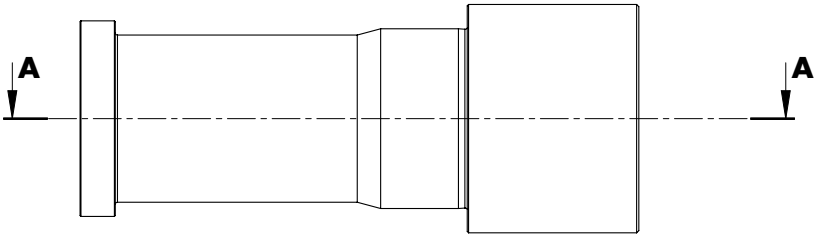

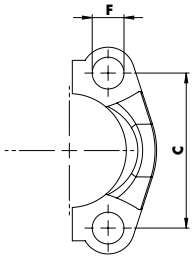

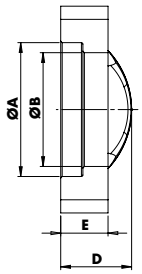

A-A

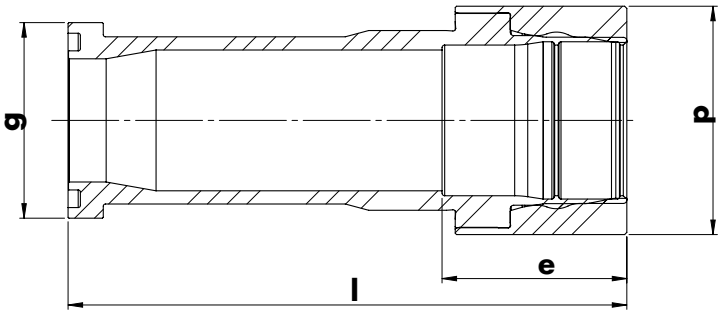

Pressure Ratio: 3000 PSI/207bar

O-Ring Specifications:
Material: NBR
Hardness: 90 +/- 5 shore A
Colour: Black

SAE Flanges will be delivered including its supporting half-flanges, screws (Size M10x30 SW8) and O-Ring.

other dimensions and flange types available upon request

Materialien und Bestellcode

CC: **Grundkörper & Pressring: Verzinkter** Stahl. Beispiel: HLK-10FS-33-CC
XC: **Grundkörper: Edelstahl; Pressring: Verzinkter Stahl**. Beispiel: HLK-10FS-33-XC
XX: **Grundkörper & Pressring: Edelstahl**. Beispiel: HLK-10FS-33-XX

Andere Masse oder Materialien: Auf Anfrage erhältlich.

ASME / ANSI Flansch (Zölliges Rohr) gem. ASME B16.5

Aussendurchmesser in mm

d	Artikel Nr.	p	l	e	d2	d3	d4	d5	d6	Gewicht (g)
1″	HLK-10FA-33– _ _	51.9	134	42	19	88.9	124	26.7	50.8	2105

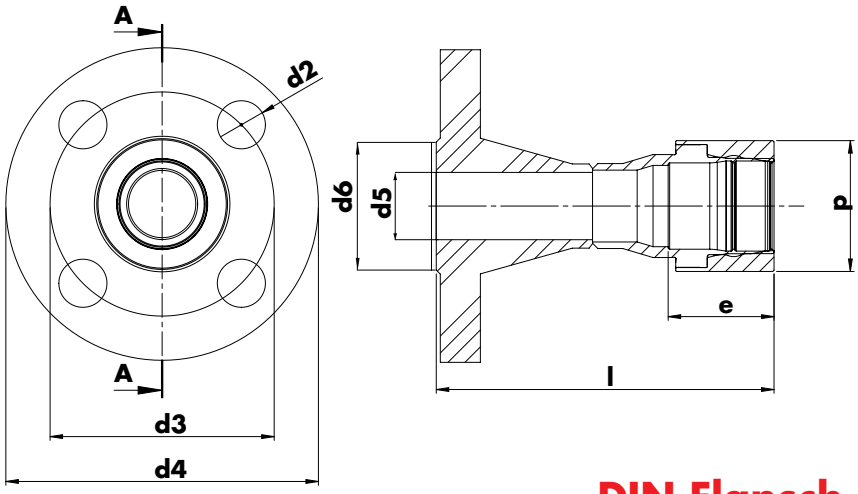

Materialien:	cc	xc	xx
Flansch	1.0402	1.4571	1.4571
Drehteil	1.0570	1.4404	1.4404

Druckverhältnis: 300 lbs/sq.in.
20,7bar

DIN Flansch (Zölliges Rohr) gem. DIN 2633

Aussendurchmesser in mm

d	Artikel Nr.	p	l	e	d2	d3	d4	d5	d6	Gewicht (g)
1″	HLK-10FD-33– _ _	51.9	110	42	14	85	115	28.5	68	1623

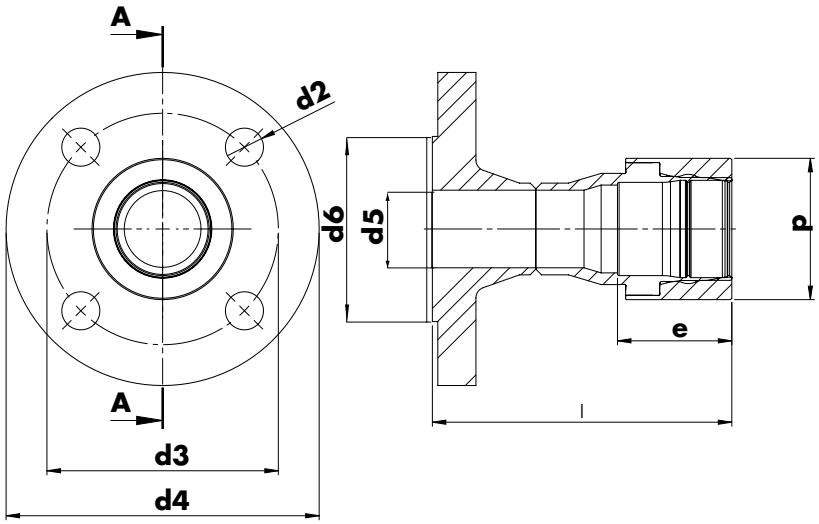

Materialien:	cc	xc	xx
Flansch	1.0402	1.4571	1.4571
Drehteil	1.0570	1.4404	1.4404

Druckverhältnis: PN 16bar

Andere Masse oder Materialien: Auf Anfrage erhältlich.

HAELOK®
SWISS PRECISION

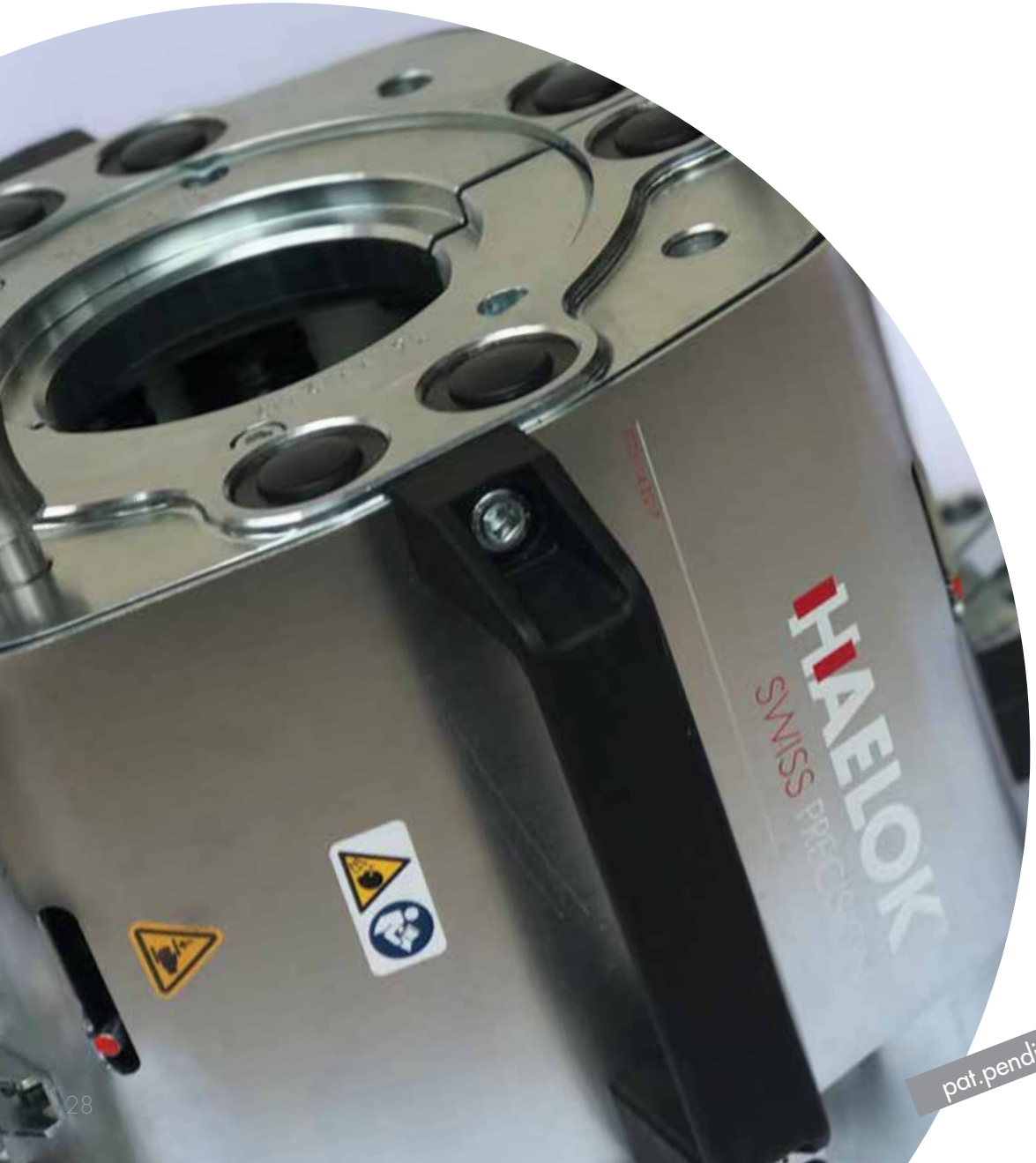

pat.pending.

Haelok Presswerkzeuge
ein komplettes System

Haelok Presswerkzeug

Das hydraulische Presswerkzeug, speziell entwickelt für HAELOK Rohrverbinder.

Es liefert bei jeder Verpressung, zuverlässige und gleichbleibende Pressresultate - unabhängig äusserer Umstände wie Wetter, Rohrqualität, Stimmung des Installateurs usw.

Das HAELOK Presswerkzeug erzeugt eine unlösbare Rohrverbindung durch Kaltverformung von Rohr und Fitting. Diese Verbindung ist ähnlich stabil wie eine Schweissung - stellt aber die einzige mechanische Alternative dar.

HAELOK®
SWISS PRECISION

Die Vorteile des Presswerkzeuges:

- Das kleinste Press-System der Industrie
- "one piece" Lösung
- Völlig automatischer Press-Prozess
- Verpress-Zeit <1min
- Ergonomisches Design, einfache Bedienung, leicht zu Tragen
- Alles in einem Koffer
- Reduziertes Gewicht
- Verschiedene Modelle: Immer das richtige Werkzeug für Ihr Projekt.

Die Haelok Presswerkzeuge PT0613, PT1228, PT3060 and PT76114* verfügen über ein hart eloxiertes Gehäuse, und einen wartungsfreien Schliessmechanismus. Der Presskopf ist mit dem Hydraulikagregat fest verbunden - die einfachste Lösung in unserer Industrie
Die Akku-betriebene Hydraulik-Einheit entspricht dem letzten Stand der Technik und garantiert einen einwandfreie, sorgenlose Installation in jeder Situation.
Durch Wechseln der Werkzeugeinsätzen kann das Presswerkzeug einfach auf den gewünschten Rohrdurchmesser angepasst werden.

*patent pending

HAELOK®
SWISS PRECISION

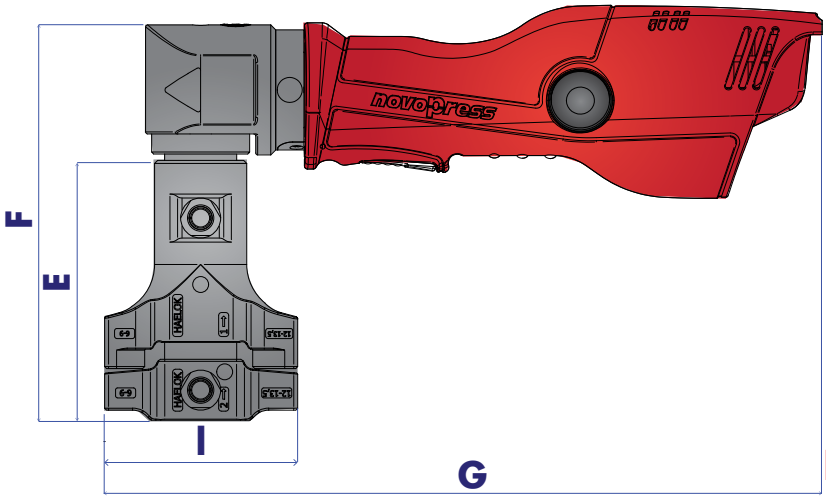

Presswerkzeug Set PT 0613*

Massangaben

Typ	Artikel Nr.	d Durch-messer	E	F	G	I	Gewicht (g)	Press zeit (Ø, sek)
PT0613	HLK-61PT-0613	6 - 13	129.8	197.5	358.5	96.5	3600	5 - 10

*ein Set umfasst: Presswerkzeug, Hydraulik-Einheit, zwei Batterien inkl. Ladegerät, Transportkoffer

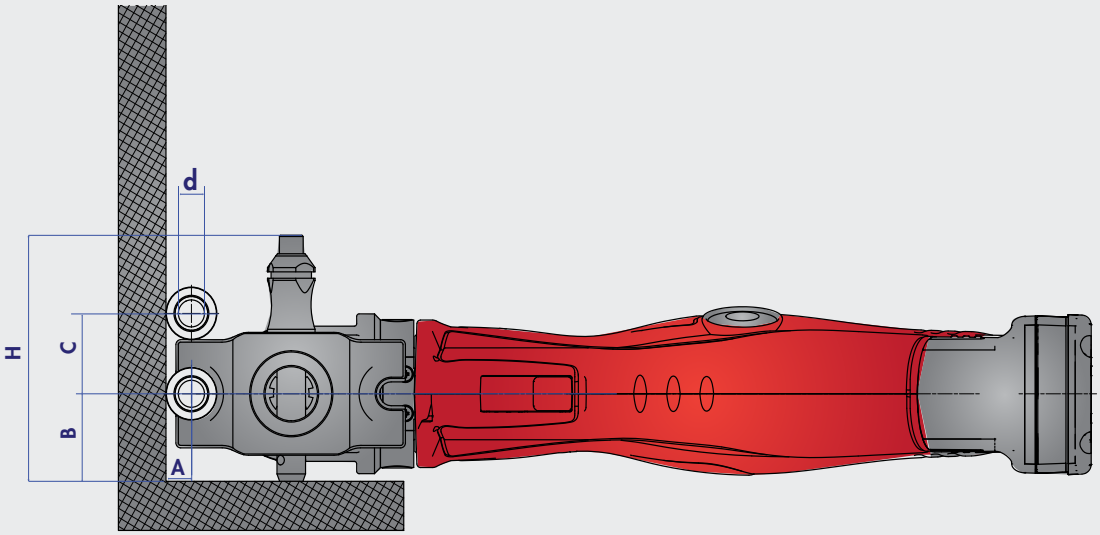

Typ	d Pipe diameter	A	B[1)]	C[2)]	d	H
PT0613	6	7	40	28	6	112
	13	7	40	32	13	112

1) Minmum pipe to wall distances
2) Minimum pipe to pipe distance

HAELOK®
SWISS PRECISION

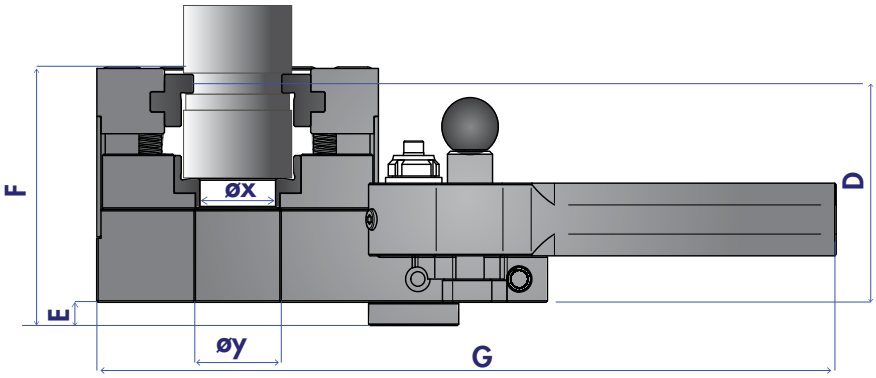

Presswerkzeug Set PT 1228*

Massangaben

Typ	Artikel Nr.	d Rohr ø	D	E	F	G	øx	øy	Gewicht (g)	Press Zeit (Ø, sec)
PT 1228	HLK-61PT-1228	12 28	75.25	8	89	262.5	variabel je nach Inlay	30	6800	12 15

*ein Set umfasst: Presswerkzeug, Hydraulik-Einheit, zwei Batterien inkl. Ladegerät, Transportkoffer

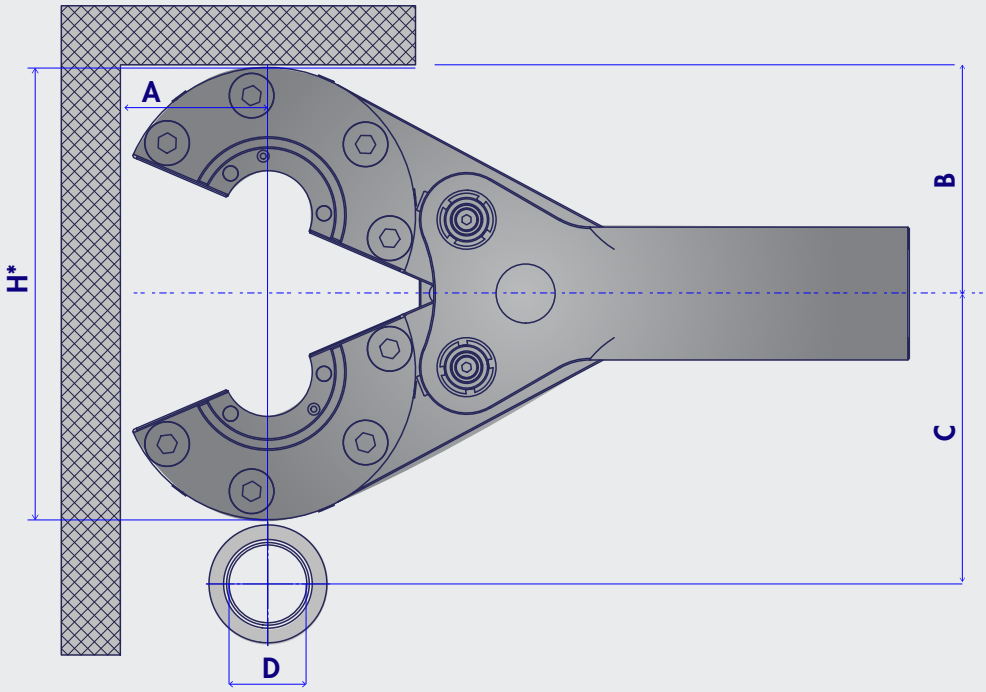

Typ	d Pipe diameter	A	B[1)]	C[2)]	H*	H geschlos-senes tool
PT 1228	12 28	67 67	100 100	114 124	153.2	134

1) Minimaldistanz Rohr zu Wand
2) Minimaldistanz Rohr zu Rohr

Das Presswerkzeug wird in einem allwettertauglichen Transportkoffer geliefert. Darin enthalten ist das Werkzeug mit der Hydraulikeinheit, den Batterien und dem Ladegerät. Die verschiedenen Werkzeugeinsätze können ebenso im Koffer untergebracht werden und müssen separat bestellt werden.

HAELOK®
SWISS PRECISION

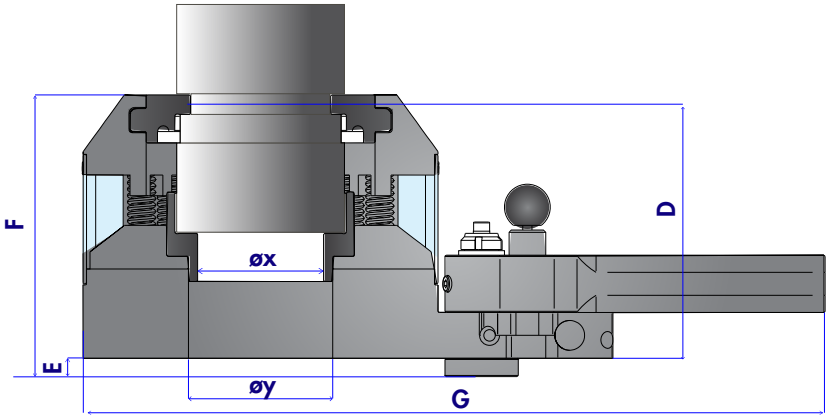

Presswerkzeug Set PT 3060*

Massangaben

Typ	Artikel Nr.	d Rohr ø	D	E	F	G	øx	øy	Gewicht (g)	Press Zeit (Ø, sec)
PT 3060	HLK-61PT-3060	30 60	110.75	8	128	324	variabel je nach Inlay	63	8000	16 20

*ein Set umfasst: Presswerkzeug, Hydraulik-Einheit, zwei Batterien inkl. Ladegerät, Transportkoffer

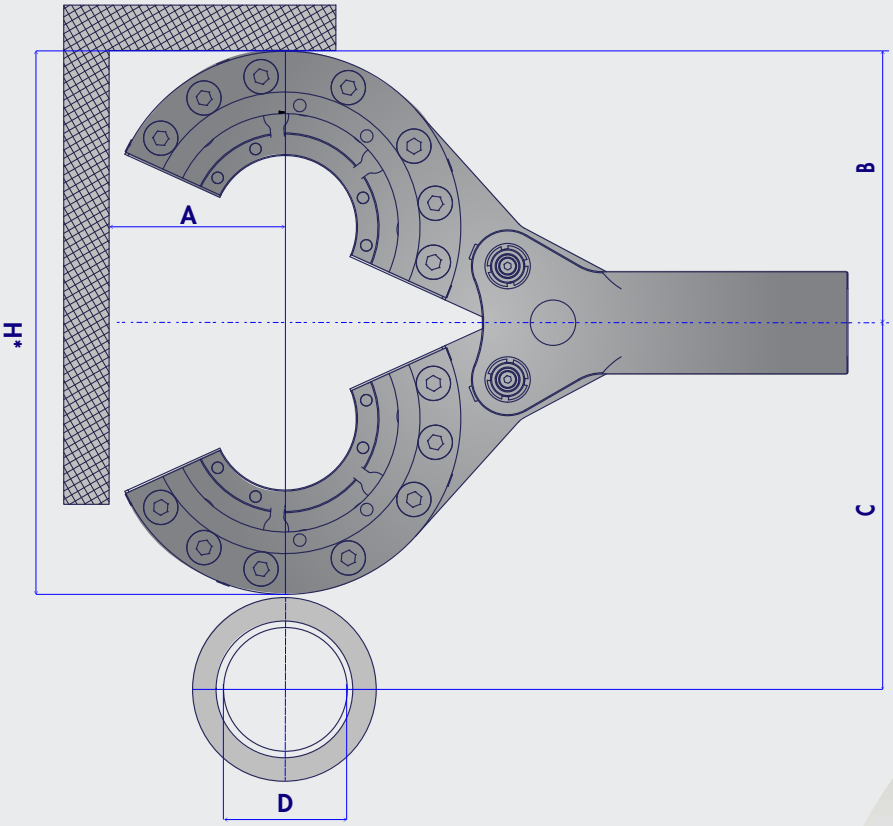

Typ	D Rohr ø	A	B[1)]	C[2)]	H*	H geschlossenes tool
PT 3060	30 60.3	80 80	110 110	140 150	239.4	160

1) Minimaldistanz Rohr zu Wand
2) Minimaldistanz Rohr zu Rohr

Das Presswerkzeug wird in einem allwettertauglichen Transportkoffer geliefert. Darin enthalten ist das Werkzeug mit der Hydraulikeinheit, den Batterien und dem Ladegerät. Die verschiedenen Werkzeugeinsätze können ebenso im Koffer untergebracht werden und müssen separat bestellt werden.

HAELOK®
SWISS PRECISION

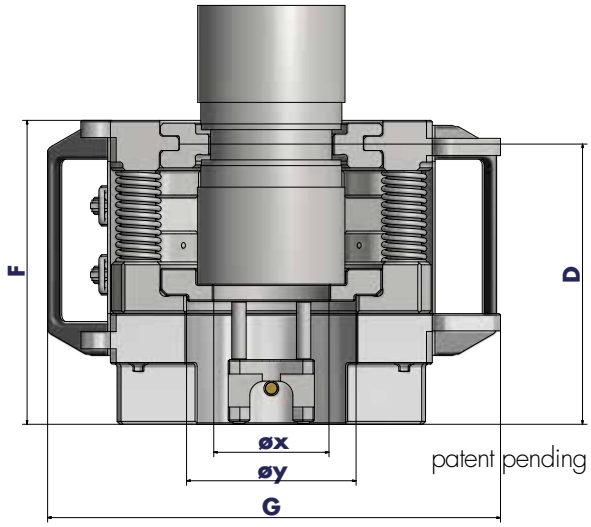

Presswerkzeug Set PT 76114*

Massangaben

Typ	Artikel Nr.	d Rohr ø	D	F	G	øx	øy	Gewicht (kg)	Press time (Ø, sec)
PT 76114	HLK-61PK-76114	76 114	195	211.5	315.2	variabel je nach inlay	117.95	32	20 30

*Set umfasst: Press Werkzeug mit 2m Hydraulischlauch (pro Seite), 1x Hydraulikschlauch 5m mit Verteilblock

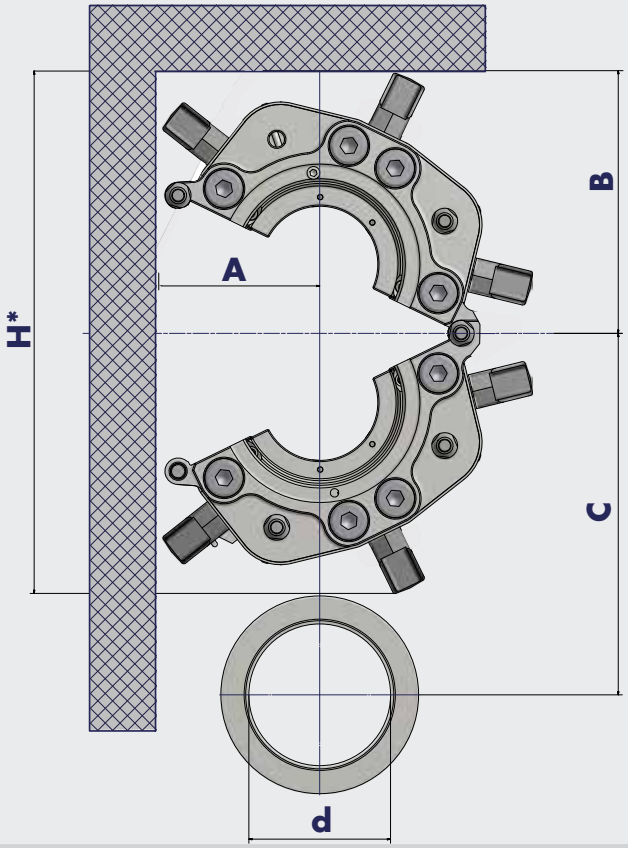

Typ	d Rohr ø	A	B[1)]	C[2)]	H*	H (closed tool)
PT 76114	76 114	137 137	223 223	192 209	425	321

1) Minimaldistanz Rohr zu Wand
2) Minimaldistanz Rohr zu Rohr

Hydraulic Unit HA11

Massangaben

Typ	Artikel Nr.	Länge	Höhe	Breite	Gewicht (g)
HA11	HLK-61PC-230-V02	420	425	260	26700

Technische Details

Hydraulik:
Betriebsdruck: : 700bar max
Niederdruck Förderleistung: 4,0 l/min
Hochdruck Förderleistung: 0,34 l/min
Oel Volumen (nutzbar): 4,0 l
Tank Volumen: 5,0 l

Elektro-Motor:
Anschlussspannung: 230V/50Hz
Motorleistung: 0,37kW
Motorstrom: 3,7A

Hochdruckschlauch DN06

Massangaben

Typ	Artikel Nr.	Länge	Arbeits-druck	Verbindung	Verbinder
PH H5	HLK-61PH-H5-01	5m	700 bar	¼ NPT External Gewinde	flach dichtender Steckverbindung und Stecker 700 bar IGN 1/4" mit Schutz-kappen

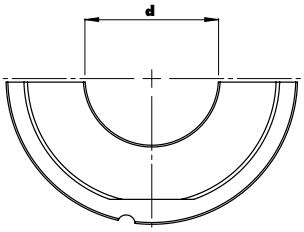

Werkzeugeinsätze

Massangaben

Tool	Artikel Nr.	für diese Haelok Fittinge	entspricht Rohrø
PT1228	HLK-61PI-1213	12	12mm | ¼"
PT1228	HLK-61PI-1516	15 | 16	15mm | 16mm
PT1228	HLK-61PI-1718	17 | 18	⅜" | 18mm
PT1228	HLK-61PI-20	20	20mm
PT1228	HLK-61PI-2122	21 | 22	½" | 22mm
PT1228	HLK-61PI-25	25	25mm
PT1228	HLK-61PI-26	26	¾"
PT1228	HLK-61PI-28	28	28mm
PT3060	HLK-61PI-30	30	30mm
PT3060	HLK-61PI-33	33	1"
PT3060	HLK-61PI-35	35	35mm
PT3060	HLK-61PI-38	38	38mm
PT3060	HLK-61PI-42	42	1¼"
PT3060	HLK-61PI-48	48	1½"
PT3060	HLK-61PI-60	60	2"
PT76114	HLK-61PI-76	76	2 ½"
PT76114	HLK-61PI-88	88	3"
PT76114	HLK-61PI-114	114	4"

Schreibfehler und technische Aenderungen vorbehalten.

Bitte bestellen Sie die entsprechenden Werkzeug-einsätze separat: Ein Einsatz besteht aus vier Teilen - dieser kann einfach im Transport-koffer aufbewahrt werden.

Zubehör

Produkt	Artikel Nr.	Länge	Breite	Tiefe	Gewicht (g)
Transportkoffer für PT0613	HLK-61PC-0613	470	370	120	c1000
Transportkoffer für PT1228	HLK-61PC-1228	571	393	160	c1500
Transportkoffer für PT3060	HLK-61PC-3060	571	393	160	c1500
Transportkoffer für PK76114 (tool)	HLK-61PC-76114-1	550	350	280	c2000
Transportkoffer für PK76114 (Einsatz)	HLK-61PC-76114-2	550	350	280	c2000
Batterie 12 1,5Ah Li-ion	HLK-61BA-15				
Batterie 12 3,0Ah Li-ion	HLK-61BA-30				
Batterieladegerät	HLK-61BA-CH-EU				
Marking Tool	HLK-61MA-0660				

Installationsdetail

Minimale Länge des Rohres bei Reparaturanwendungen (L_{min})

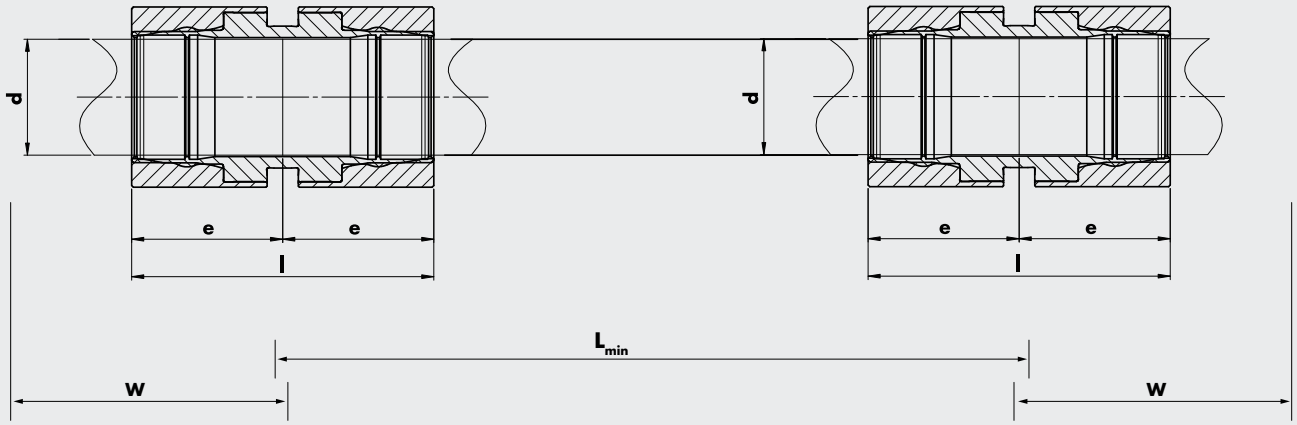

Presswerkzeug	L_{min}	W	l	e
PT 0613	60	200	37	18,5
PT 1228	116	90	52	26
PT 3060	174	130	87	43,5
PT 76114	290	200	155	75,5

Alle Angaben in Millimeter, ausser speziell markiert.
Schreibfehler und technische Aenderungen vorbehalten.

W= Breite des Werkzeuges vor dem Pressen

Minimale Einbaulänge für das Werkzeug (W)

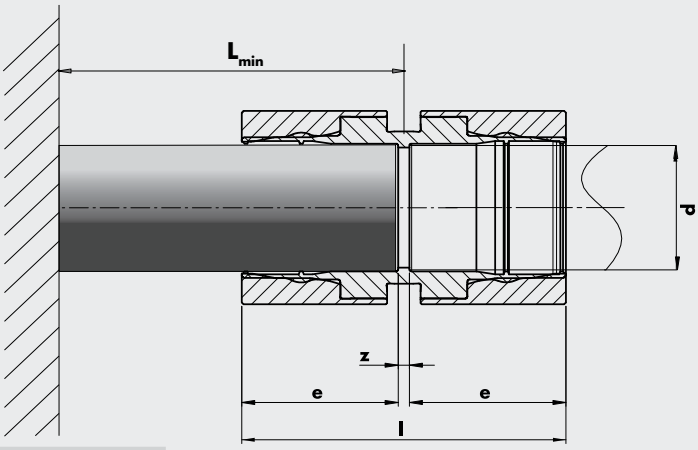

Presswerkzeug	W	$l_{verpresst}$	$l_{unver-presst}$	e	z
PT 0613	200	37	46	17	3
PT 1228	90	52	61	25	2
PT 3060	130	87	107	42	3
PT 76114	200	155	195,5	75,5	4

Alle Angaben in Millimeter, ausser speziell markiert.
Schreibfehler und technische Aenderungen vorbehalten.

W=minimaler Abstand des Werkzeuges von der Wand

Installation und Handhabung des Haelok Presswerkzeuges

Installationsanleitung:

Unser hydraulisches Werkzeug für die weltweit stärkste Rohrverbindung installiert eine Verbindung in wenigen einfachen Schritten:
Auf www.haelok.com ist ein Installationsvideo aufgeschaltet. Die präzise, zuverlässige und einfache Arbeitsweise unseres Werkzeuges, unabhängig vom Fittingtyp, Werkstoff aber auch von der Tagesform des Installateurs garantiert eine saubere Verbindung in wenigen Minuten.

Bitte Beachten:
Die Rohre müssen ohne Torsion und Zug installiert werden. Lest das Manual vor dem Einsatz und schult die Verantwortlichen.

1. MESSEN

Rohrgrösse und Wandstärke überprüfen und die Werte mit den Toleranzen auf Seite 9 dieses Kataloges vergleichen.

2. ABLÄNGEN

Das Rohr rechtwinklig abschneiden. Bei vorisolierten Rohren, die Isolierung entfernen.

3. ENTGRATEN SCHLEIFEN

Abgelängtes Rohr innen und aussen entgraten. Mit Schleifband lose Rostflecken, Riefen und Schmutz entfernen. KEINE Winkelschleifer benützen.

4. MARKIEREN

Das Rohr mit unserer Markierschablone an den vorgesehenen Stellen markieren. Allenfalls am Ende des unverpressten Fittings markieren, für einen visuelle Kontrollpunkt nach der Verpressung.

5. EINFÜGEN

Das Rohr bis zum Anschlag in den Fitting einführen. Vergewissern Sie sich, dass die Einstecktiefe korrekt ist.

6. ANSETZEN

Das Presswerkzeug ansetzen, dabei beachten, dass der Zugring am Werkzeug in die Nut des Fittings passt. Verschliessen bis das Werkzeug verriegelt.

7. VERPRESSEN

Durch einfaches Betätigen des Pressknopfes an der Hydraulikeinheit wird der Pressvorgang gestartet. Dieser stoppt automatisch.

8. FERTIG!

Eine perfekte Verbindung in wenigen Sekunden. Eine optische Kontrolle der Verpressung genügt: Pressring soll bündig mit der Schulter sein und die Markierung ist sichtbar. Die perfekte Verbindung!

Ihr Partner:

HAELOK AG | Josefstrasse 225 | 8005 Zürich | Schweiz
t: +41 43 501 4555 | f: +41 43 501 4551 | email: info@haelok.com
www.haelok.com